ІНСТРУКЦІЯ З МОНТАЖУ ГЕЙМЕРСЬКОГО СТОЛУ GTD-001

Важливо! Для безпечного складання рекомендується виконувати монтаж удвох. Збирайте стіл на рівній і чистій поверхні, щоб уникнути пошкодження деталей і стільниці.

Зображення наведені для довідки. Зовнішній вигляд фактичного виробу може дещо відрізнятися. Не підключайте стіл до електромережі до повного завершення складання!

Комплектація

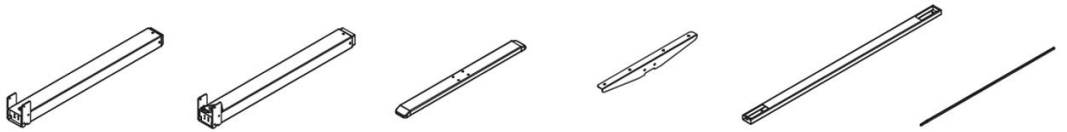

Підйомна колона (1) ×1 | Підйомна колона (1) ×1 | Опорна ніжка×2 | Кронштейн стільниці ×2 | Фіксуюча поперечина ×2 | Приводний стрижень × 2

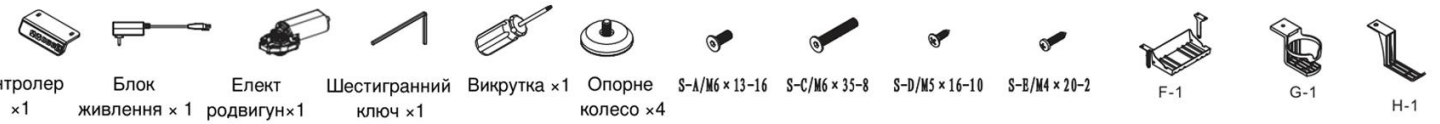

Контролер ×1 | Блок живлення × 1 | Елект родвигун×1 | Шестигранний ключ ×1 | Викрутка ×1 | Опорне колесо ×4 | S-A/M6×13-16 | S-C/M6×35-8 | S-D/M5×16-10 | S-B/M4×20-2 | F-1 | G-1 | H-1

1. Встановлення електродвигуна

Вставте приводний стрижень в отвір електродвигуна. Потім установіть електродвигун у корпус підйомної колони. Поверніть електродвигун так, щоб його кріпильні отвори збіглися з отворами в корпусі.
Закріпіть електродвигун гвинтами S-E/M4×20.

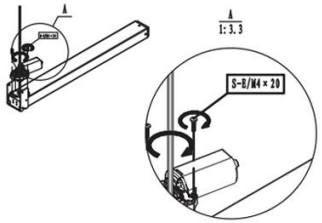

2.1. Монтаж приводного стрижня та поперечини

Вставте обидва кінці приводного стрижня у ходові гвинти підйомних стійок (кінець стрижня з обмежувачем вставте у стійку без електродвигуна). Вирівняйте відстань між стійками під довжину поперечини та закріпіть поперечину на підйомних стійках гвинтами S-A/M6×12 використовуючи шестигранний ключ.

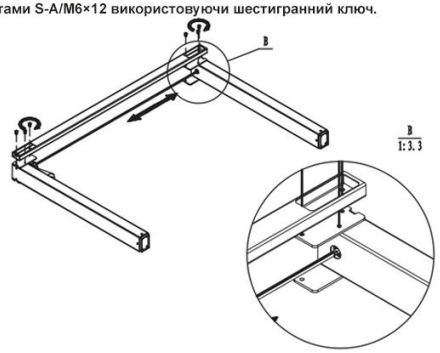

2.2. Монтаж приводного стрижня та поперечини

Закріпіть другий кінець поперечини на підйомній стійці гвинтами S-A/M6×12, використовуючи шестигранний ключ. Переконайтеся, що всі з'єднання надійно затягнуті, а конструкція не має перекосів.

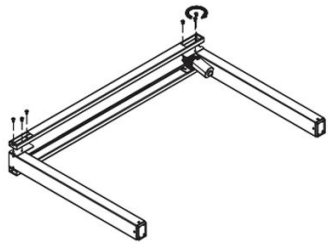

3. Встановлення опорних ніжок

Установіть роликову опору на опорну трубку. Закріпіть опору в нижній частині стійки столу гвинтами S-C/M6×35, використовуючи шестигранний ключ. Повторіть ці дії для другої ніжки.

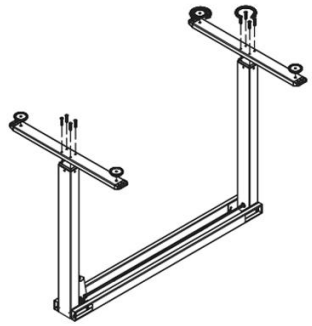

4. Встановлення кронштейнів стільниці

Приєднайте кронштейн стільниці до підйомної колони та закріпіть його двома гвинтами S-A/M6×12, використовуючи шестигранний ключ. Так само встановіть другий кронштейн.

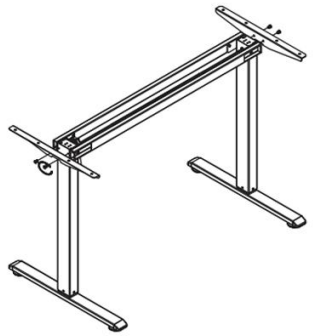

5. Встановлення стільниці

Покладіть стільницю нижньою стороною догори. Обережно переверніть зібрану раму та розташуйте її на стільниці. Вирівняйте раму по центру стільниці.
Закріпіть її гвинтами S-D/M5×16.

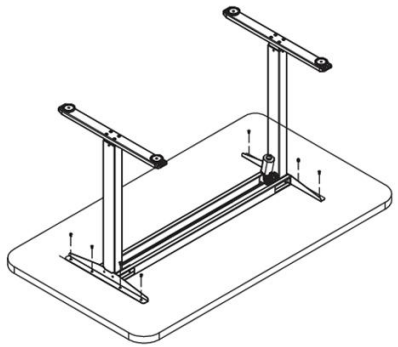

6. Підключення та встановлення контролера

Підключіть контролер до блока живлення та електродвигуна відповідно до схеми. Закріпіть контролер, блок живлення, тримачі кабелів і кабельний лоток на нижній частині стільниці за допомогою гвинтів S-D/M5×16.
Обережно прокладіть кабелі, щоб вони не перетискалися та не заважали руху підйомного механізму.

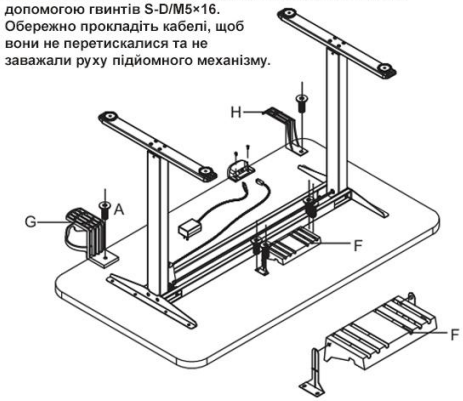

7. Вирівнювання столу

Після завершення складання обережно переверніть стіл у робоче положення. Відрегулюйте опори на ніжках, щоб стіл стояв рівно та не хитався. Перевірте надійність усіх кріплень і лише після цього підключіть стіл до електромережі.

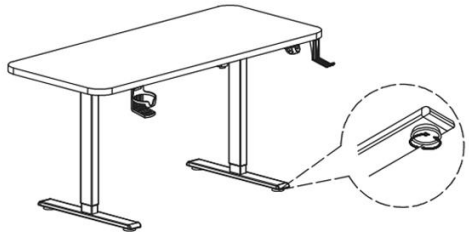

DEXON