Інструкція зі збірки офісного крісла FC-117 з підставкою для ніг

1

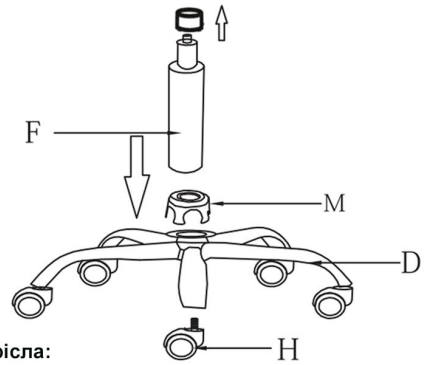

Збірка основи крісла:
1. Встановіть коліщатка **H** у хрестовину **D**.
2. Натисніть на кожне коліщатко до повної фіксації.
3. Одягніть пластикову накладку **M** на центр хрестовини.
4. Встановіть газліфт **F** у центральний отвір хрестовини.

2

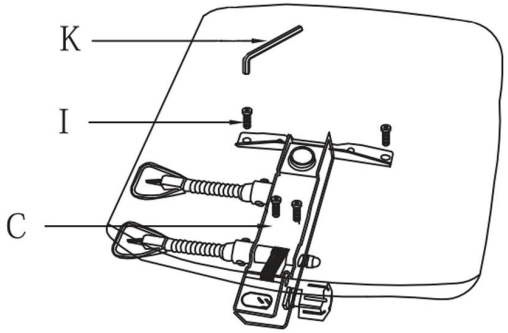

Встановлення механізму:
1. Покладіть сидіння **B** нижньою частиною догори.
2. Встановіть механізм сидіння **C** у правильному напрямку.
3. Закріпіть механізм 4 болтами **I** - M6×20.
4. Використовуйте шестигранник **K** для затягування.

3

Встановлення Т-кріплення та направляючих підставки для ніг:
1. Прикладіть Т-кріплення **L** до задньої частини спинки **А ОПУКЛІСТЮ до спинки, а ЗАГЛИБЛЕННЯМ назовні** відповідно до отворів та закріпіть 3 болтами **R** M6×35 і шайбами **S**.
Прикріпіть зібрану спинку до сидіння, вставивши нижню частину Т-кріплення у відповідний отвір механізму **C** до кінця, поки вона не сяде щільно та прокрутіть фіксатор.

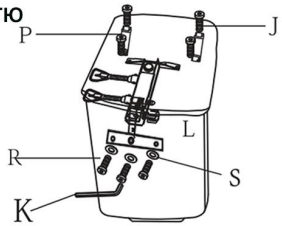

2. Встановіть направляючі підставки для ніг **P** з обох боків сидіння та закріпіть гвинтами **J** M6×25.
3. Затягніть усі кріплення шестигранним ключем **K**.
4. Переконайтесь, що механізм підставки рухається плавно та без перекосів.

4

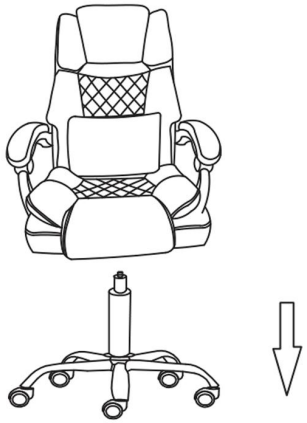

Встановлення спинки та сидіння на основу:
1. Акуратно встановіть механізм сидіння на шток газліфта.
2. Натисніть вниз, щоб конструкція щільно зафіксувалася.

5

Монтаж підлокітників та підставки для ніг:
1. Встановіть підлокітники **E** з обох боків сидіння та поєднайте отвори зі спинкою і сидінням крісла. Закріпіть підлокітники болтами **Q** M8×40. Встановіть декоративні заглушки **N**.
2. Зберіть підставку для ніг: Прикріпіть подушку до рами, використовуючи гвинти **J** M6×25. Зібрану підставку для ніг потрібно вставити у пластикові напрямні **P** (прикручені до сидіння) і закрутити саморіз **O** для фіксації.

6

Перевірка готовності:
1. Перевірте:
-чи всі болти добре затягнуті;
-чи рівно стоїть крісло;
-чи працює механізм регулювання нахилу спинки та висоти сидіння;
-чи висувається підставка для ніг.
2. Відрегулюйте висоту сидіння та нахил спинки важелем.
3. Крісло готове до використання

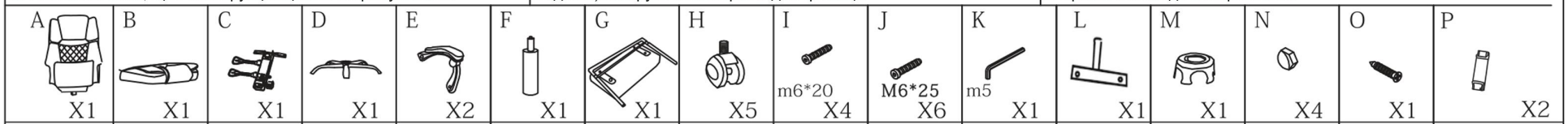

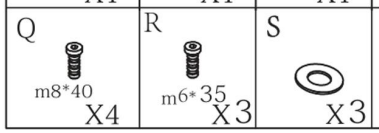

DEXON